ЭЛЕКТРОДВИГАТЕЛИ АОК2 и АОК4-450;560

Электродвигатели асинхронные трехфазные с фазным ротором обдуваемые АО4К предназначены для работы в качестве привода механизмов, требующих плавного пуска: шахтных лебедок, подъемных машин, ленточных конвейеров, а также для комплектации двухдвигательных приводов.

Режим работы электродвигателей продолжительный S1 от сети частотой 50Гц.

Вид климатического исполнения:

У1, У2, У5, УХЛ1, УХЛ2, УХЛ4, ХЛ1, ХЛ2, Т2, Т5 и др.

Конструктивное исполнение по способу монтажа: IM1001.

Степень защиты:

корпуса и коробки выводов	IP54 (IP55 под заказ)
кожуха наружного вентилятора	IP20

Способ охлаждения:

IC411	АОК2-450
IC511	АОК2-560

Электродвигатели допускают левое и правое направление вращения. Изменение направления вращения осуществляется только из состояния покоя. Изоляционные материалы обмотки класса нагревостойкости «F», или «H» -по заказу потребителя.

Основные преимущества электродвигателей АОК2 и АОК4 относительно аналогов:

1. усовершенствованная конструкция узла контактных колец, предотвращающая скопление электропроводящей пыли в процессе эксплуатации;

2. обеспечение стационарного контроля температуры с применением, по заказу потребителя, специальных приборов:

прибор УКТ-12 (9 каналов) - подшипники (2 точки), обмотки и сердечника статора (6 точек), приводной механизм (1 точка). Наличие возможности для мониторинга температуры с персонального компьютера.

- **прибор УКТ-12** - возможность дополнительного контроля температуры механизма по 4 точкам.

3. обеспечение стационарного контроля вибрации и температуры с применением, по заказу потребителя, **прибора УКВТ** (контроль температуры подшипников - 2 точки, обмотки и сердечника статора - 6 точек, механизм - 1 точка, вибрации подшипниковых узлов по трем взаимоперпендикулярным осям с использованием трехкоординатных датчиков вибрации типа 3КДВ).

По требованию Заказчика электродвигатели могут быть изготовлены с другими габаритно-присоединительными размерами и другим исполнением по способу монтажа.

СТРУКТУРА УСЛОВНОГО ОБОЗНАЧЕНИЯ

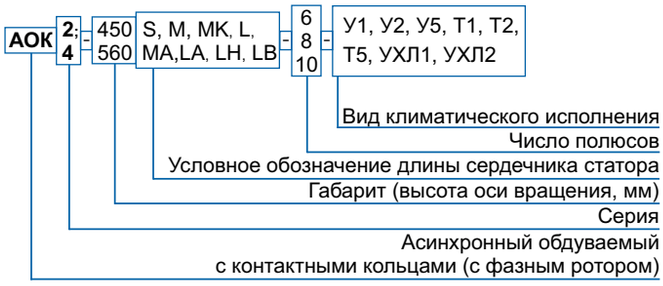

ТЕХНИЧЕСКИЕ ПАРАМЕТРЫ ЭЛЕКТРОДВИГАТЕЛЕЙ АОК2 и АОК4

Типоразмер	Мощность, кВт	Напряжение, В		Частота вращения (синх.), об/мин.	Ток, А		КПД, %	Cos φ	Кратность макс. момента
		статора	ротора		статора	ротора			
АОК2-560МК-10	200	6000	510	600	26,5	250	91,2	0,80	2,2
АОК2-630L-10	500		865		61,0	360	93,4	0,82	2,0
АОК4-560МА-6	400		696	1000	46,3	360	94,5	0,85	2,5
АОК4-560LA-6	500		860		59,8	343	94,7		2,4
АОК4-560LB-6	560		994		66,7	346	95,0	0,88	2,5
АОК4-560LH-6	630		995		72,3	396,6	95,3		2,4
АОК4-560МА-8	315		598	750	38,0	327	94,1	0,81	2,2
АОК4-560LA-8	400		707		49,8	362,6	94,2	0,82	2,1
АОК4-560LH-8	500		884		62,2	364	94,4	0,81	2,2

ГАБАРИТНЫЕ, УСТАНОВОЧНЫЕ И ПРИСОЕДИНИТЕЛЬНЫЕ РАЗМЕРЫ ЭЛЕКТРОДВИГАТЕЛЕЙ АОК2-560,630

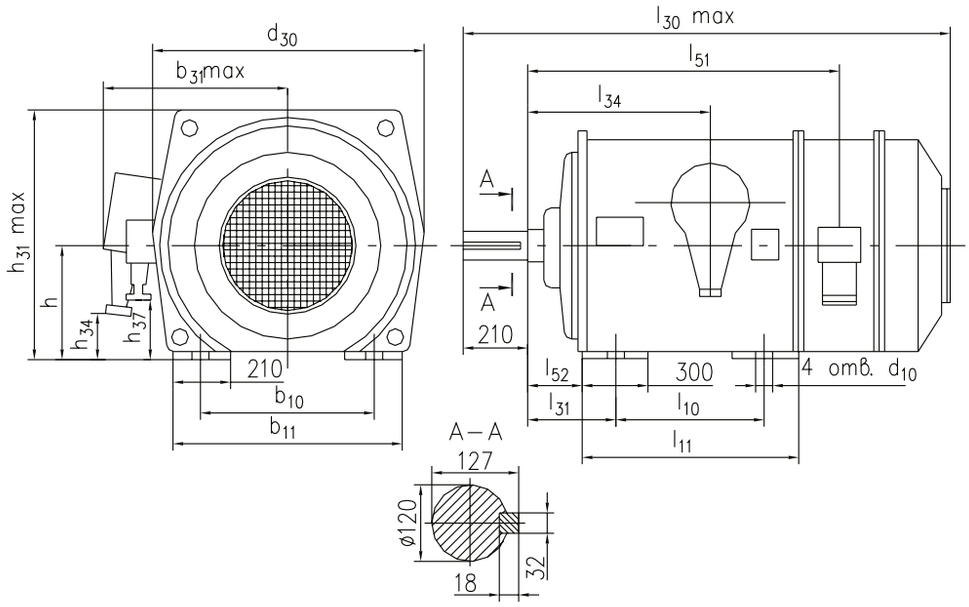

Типоразмер	b_{10}	b_{11}	b_{31}	d_{10}	d_{30}	h	h_{31}	h_{34}	h_{37}	l_{10}	l_{11}	l_{30}	l_{31}	l_{34}	l_{51}	l_{52}	Масса, кг
АОК2-560МК-10	1000	1140	845	42	1270	560	1195	320	315	900	1150	2310	355	805	1660	185	3350
АОК2-630L-10	1120	1270	915	48	1410	630	1335	330	385	1120	1350	2530	375	1040	1900	190	5270

ГАБАРИТНЫЕ, УСТАНОВОЧНЫЕ И ПРИСОЕДИНИТЕЛЬНЫЕ РАЗМЕРЫ ЭЛЕКТРОДВИГАТЕЛЕЙ АОК4-560

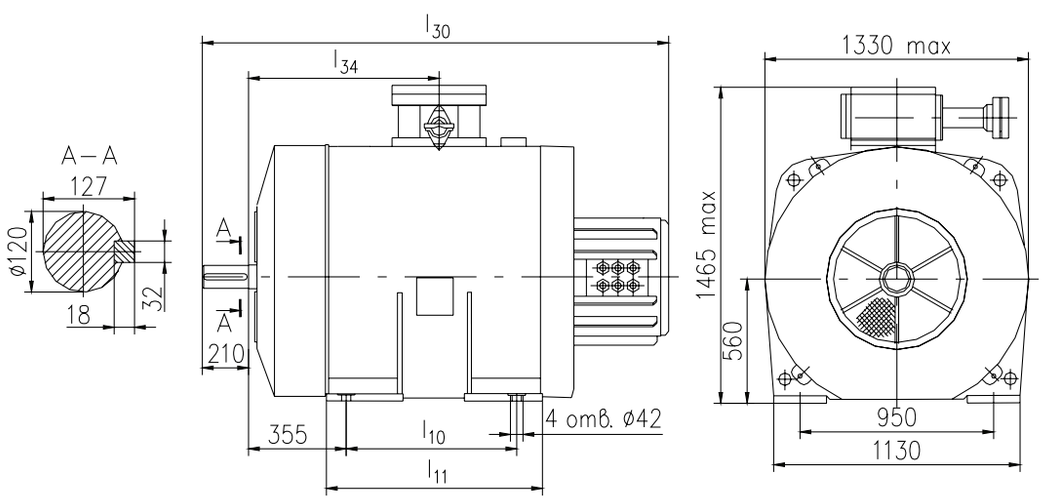

Типоразмер	l_{10}	l_{11}	l_{30}	l_{31}	l_{34}	Масса, кг
АОК4-560МА-6	900	1125	2150	355	1050	3800
АОК4-560LA-6	1000	1255	2300	355	1180	4200
АОК4-560LB-6		1315	2350	355	1240	4450
АОК4-560LH-6		1375	2450	355	1300	4700
АОК4-560МА-8	900	1125	2150	355	1050	3850
АОК4-560LA-8	1000	1255	2300	355	1180	4050
АОК4-560LH-8		1375	2450	355	1300	4550

ТЕХНИЧЕСКИЕ ПАРАМЕТРЫ ЭЛЕКТРОДВИГАТЕЛЕЙ АОК2-450-560

Типоразмер	Режим работы	Мощность, кВт	Напряжение статора/ротора, В	Частота вращения (синхр.), об/мин.	КПД,%	Cos φ	Ток статора, А	Ток ротора, А	Кратность макс. момента
АОК2-450S-6	S1	250	380(660) / 498	1000	94,91	0,89	477 / 275	335	2,3
АОК2-450L-8		280	380(660) / 637	750	95,1	0,85	554 / 319	304	
АОК2-450L-8	S8	250	380(660) / 640			0,84	488 / 281	268	2,5
АОК2-560S-6	S1		6000 / 489	1000	93,6	0,86	29	305	2,8
АОК2-560M-6		315	6000 / 571		94,2		36	328	
АОК2-560LA-6		400	6000 / 686		94,8	0,87	45	345	
АОК2-560LB-6		500	6000 / 860		95,3		56	343	

ГАБАРИТНЫЕ, УСТАНОВОЧНЫЕ И ПРИСОЕДИНИТЕЛЬНЫЕ РАЗМЕРЫ

АОК2-450

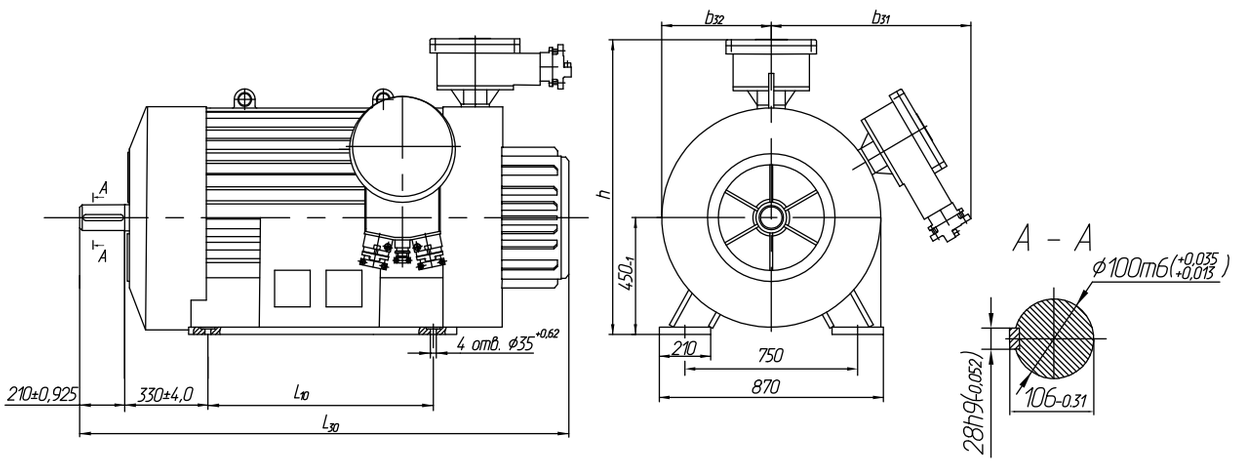

АОК2-560

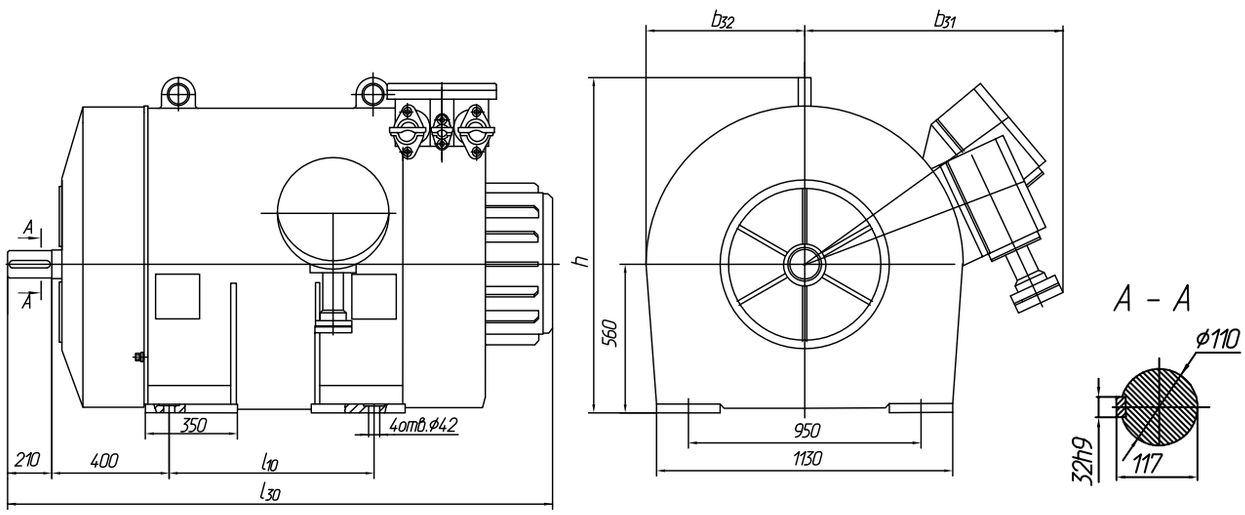

Типоразмер	Размеры, мм					Масса, кг
	l_{10}	l_{30}	b_{31}	b_{32}	h	
АОК2-450S-6	630	$1980^{+15,0}$	$800^{+8,0}$	$424^{+4,0}$	$1135^{+10,5}$	3450
АОК2-450L-8	800	$2325^{+17,5}$				3230
АОК2-560S-6	710	$1970^{+15,0}$	$840^{+9,0}$	$560^{+4,5}$	$1240^{+10,5}$	3700
АОК2-560M-6	800	$2020^{+17,5}$				3900
АОК2-560LA-6	900	$2130^{+17,5}$	$880^{+9,0}$	$605^{+4,5}$		4600
АОК2-560LB-6	1000	$2260^{+17,5}$	$920^{+9,0}$	$650^{+4,5}$	$1320^{+12,5}$	5900