ЭЛЕКТРОДВИГАТЕЛИ ВЫСОКОВОЛЬТНЫЕ АДЗ-500; 560

Электродвигатели асинхронные закрытые с водяным воздухоохладителем , трехфазные с короткозамкнутым ротором серии АДЗ предназначены для привода насосов, быстроходных механизмов.

Серия электродвигателей АДЗ изготавливается с высотой оси вращения 500, 560мм, мощностью от 1000кВт до 3150кВт, частотой вращения 3000 об/мин., питающим напряжением сети 6000В, 10000В.

Электродвигатели АДЗ изготовлены с медной обмоткой ротора, оптимальная конструкция, высокое качество используемых материалов и комплектующих, прогрессивная технология изготовления обеспечивают высокий технический уровень, гарантируют безопасность, надежность и удобство эксплуатации.

Режим работы продолжительный S1 от сети частотой 50Гц, 60Гц.

Допускают работу от преобразователя частоты (S10, S9, S8).

Вид климатического исполнения:

УХЛ4

Конструктивное исп по способу монтажа:

IM1001

Степень защиты:

электродвигателей	IP54 (по заказу IP55)
коробки выводов	IP55

Способ охлаждения: IC8A1W7

По требованию заказчика электродвигатели могут быть изготовлены с габаритно-присоединительными размерами отличными от стандартных, а также на иные мощности.

Основные преимущества электродвигателей серии АДЗ по сравнению с аналогами:

1. Оптимизация активных частей с получением высоких энергетических показателей при меньшей массе.

2. Применение в конструкции электродвигателей новейшей электротехнической стали позволило получить ряд преимуществ относительно других аналогов.

- выбрать оптимальные конфигурацию и размеры паза, обеспечивающие увеличение пусковых моментов при относительно небольших величинах пусковых токов, что позволяет осуществлять 15-20 пусков электродвигателя вместо 6-8 пусков, допускаемых для аналогов с алюминиевой обмоткой ротора.

3. Улучшенная система вентиляции и охлаждения электродвигателей обеспечивающая оптимальный нагрев активных частей при работе на номинальной нагрузке с исключением местных перегревов.

4. Применение при изготовлении обмотки статора технологии вакуум-нагнетательной пропитки **(HPI)** обмоток эпоксидным компаундом, являющимся основой изоляции **«Монолит-2»**, класса нагревостойкости **«Н»**

5. Комплектование датчиками контроля температуры подшипниковых узлов и контроля температуры статора внутри электродвигателя, с НСХ 50М, 100П и Pt100, а также, по требованию заказчика, датчиками контроля вибрации.

6. Применение в электродвигателях АДЗ центробежных вентиляторов позволяет эксплуатировать электродвигатели с левым либо по требованию заказчика с правым направлением вращением ротора.

7. Электродвигатели по требованию Заказчика, комплектуются современными устройствами дистанционного контроля типа:

- **УКТ-12 (9каналов)** (контроль температуры в 9 точках: 2 точки - подшипники, 6 точек - обмотка и железо статора, 1 точка - механизм, возможность вывода информации на ПК в режиме реального времени);

- **УКТ-12** (контроль температуры в 12 точках: 2 точки - подшипники, 6 точек - обмотка и железо статора, 4 точки - приводимый механизм, возможность вывода информации на ПК в режиме реального времени);

- устройствами контроля температуры и вибрации типа **УКВТ**, в комплекте с двумя трехкоординатными датчиками вибрации типа ЗКДВ (возможность контроля вибрации подшипниковых опор по трем координатам X, У, Z, контроль температуры в 9 точках: 2 точки - подшипники, 6 точек - обмотка и железо статора, 1 точка - механизм, возможность вывода информации на ПК в режиме реального времени).

СТРУКТУРА УСЛОВНОГО ОБОЗНАЧЕНИЯ

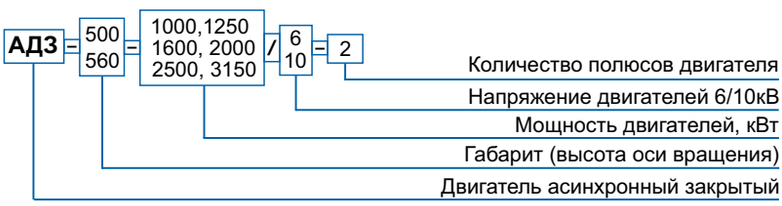

ТЕХНИЧЕСКИЕ ПАРАМЕТРЫ ЭЛЕКТРОДВИГАТЕЛЕЙ АДЗ-500; 560 С НАПРЯЖЕНИЕМ 3000В, 6000В

Типоразмер	Мощ ность, кВт	Ток статора*, А	Частота вращения** (синхр.), об/мин.	КПД, %	Cos φ	Кратность пускового тока	Сколь-жение, %	Кратность макс. момента	Кратность пускового момента
АДЗ-500-1250/6-2	1250	274,0/137,0	3000/3600	96,1	0,92	5,6	0,6	2,7	0,8
АДЗ-500-1600/6-2	1600	303,0/173,0	3000/3600	96,0	0,92	5,3	0,7	2,6	0,8
АДЗ-560-2000/6-2	2000	434,0/217,0	3000/3600	96,3	0,92	5,2	0,6	2,5	0,8
АДЗ-560-2500/6-2	2500	544,0/272,0	3000/3600	96,5	0,92	5,8	0,6	2,8	0,8
АДЗ-560-3150/6-2	3150	586,0/337,0	3000/3600	96,6	0,93	5,1	0,6	2,5	0,7

* Значение тока приведено для напряжения питания 6000 В. При напряжении питания 3000В значение тока увеличивается в два раза. Напряжение 3000 В должно быть оговорено при заказе.
** Значение частоты вращения приведено для сети с частотой 50 Гц. При частоте сети 60 Гц, частота вращения увеличивается на 20 %.

ТЕХНИЧЕСКИЕ ПАРАМЕТРЫ ЭЛЕКТРОДВИГАТЕЛЕЙ АДЗ-500; 560 С НАПРЯЖЕНИЕМ 10000В

Типоразмер	Мощ ность, кВт	Ток статора, А	Частота вращения** (синхр.), об/мин.	КПД, %	Cos φ	Кратность пускового тока	Сколь-жение, %	Кратность макс. момента	Кратность пускового момента
АДЗ-500-1000/10-2	1000	66,5	3000/3600	95,0	0,91	5,9	0,61	2,9	0,8
АДЗ-500-1250/10-2	1250	81,3	3000/3600	95,5	0,93	5,8	0,63	2,8	0,8
АДЗ-560-1600/10-2	1600	105,0	3000/3600	95,6	0,92	6,1	0,46	2,9	0,7
АДЗ-560-2000/10-2	2000	129,0	3000/3600	96,0	0,93	6,1	0,5	2,9	0,8
АДЗ-560-2500/10-2	2500	162,0	3000/3600	96,2	0,92	5,3	0,55	2,6	0,8

** Значение частоты вращения приведено для сети с частотой 50 Гц. При частоте сети 60 Гц, частота вращения увеличивается на 20 %.

Габаритные, установочные и присоединительные размеры двигателей АДЗ-500

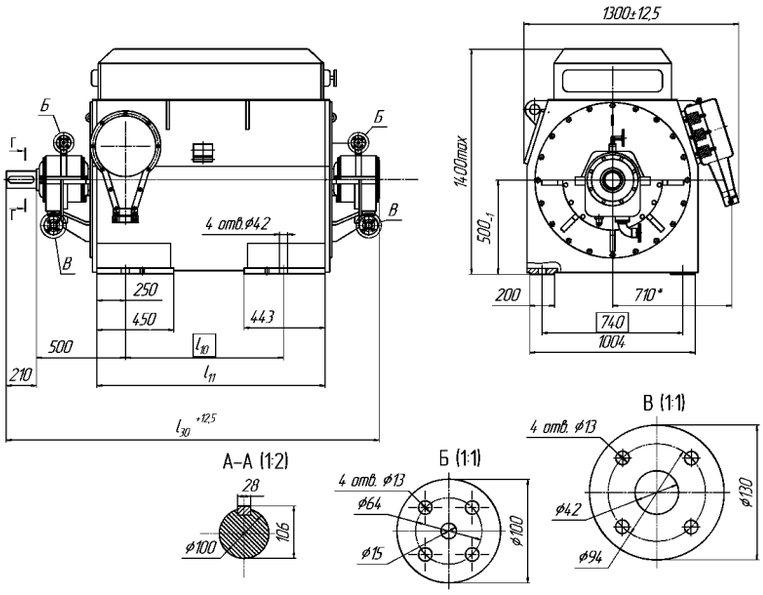

Типоразмер	L_{30}	L_{11}	L_{10}	Масса, кг
АДЗ-500-1250/6-2	2420	1705	1120	4900
АДЗ-500-1000/10-2				4665
АДЗ-500-1600/6-2	2500	1800	1250	5500
АДЗ-500-1250/10-2				5290

Габаритные, установочные и присоединительные размеры двигателей АДЗ-560

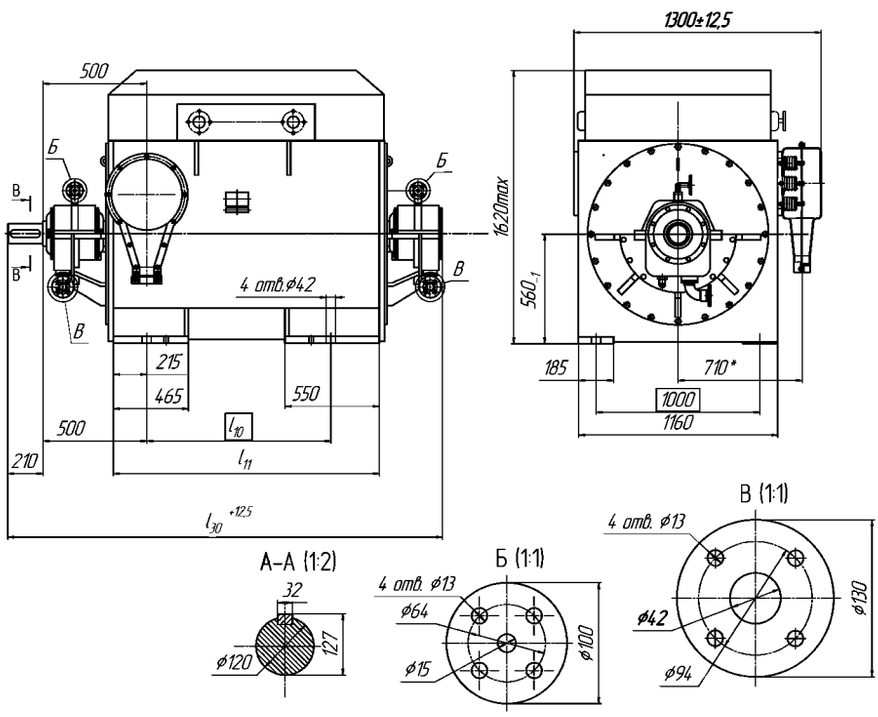

Типоразмер	L_{30}	L_{11}	L_{10}	Масса, кг
АДЗ-560-2000/6-2	2500	1720	1250	6980
АДЗ-560-1600/10-2				6940
АДЗ-560-2500/6-2	2630	1845	1400	7620
АДЗ-560-2000/10-2				7210
АДЗ-560-3150/6-2	2890	2060	1600	8360
АДЗ-560-2500/10-2				8220