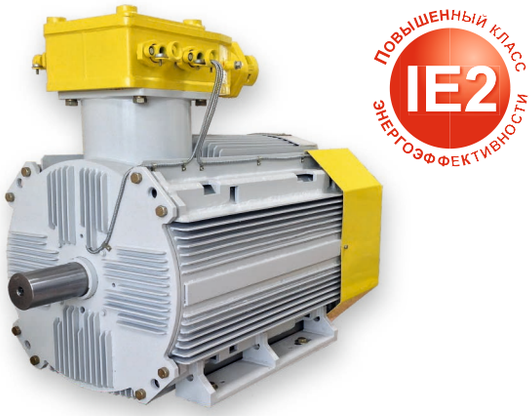

ЭЛЕКТРОДВИГАТЕЛИ НИЗКОВОЛЬТНЫЕ ВАО7А(М)-250-355

Электродвигатели асинхронные трехфазные с короткозамкнутым ротором обдуваемые взрывозащищенные ВАО7 предназначены для работы в шахтах, опасных по газу и пыли, а также во взрывоопасных зонах помещений и наружных установок.

Режим работы: продолжительный S1 от сети частотой 50 Гц. Допускают работу от преобразователя частоты (S8, S9, S10).

Ex:

1 Ex d IIB T4 Gb	1 Ex d IIB + H_2 T5 Gb
II 2G Ex d IIB T4 Gb	II 2G Ex d IIB+H2 T5 Gb
PB Ex d I Mb	I M2 Ex d I Mb

Вид климатического исполнения:

У1, У2, У5, УХЛ1, УХЛ2, УХЛ4, ХЛ1, ХЛ2, Т2, Т5 и др.

Конструктивное исполнение по способу монтажа:

IM1001, IM2001, IM3001, IM3011

Степень защиты:

корпуса и коробки выводов	IP54 IP55 (под заказ)
кожуха наружного вентилятора	IP20

Способ охлаждения:

IC411	Система охлаждения двухконтурная. Внутренний контур - замкнутый, наружный контур - разомкнутый со встроенным вентилятором расположенным на валу двигателя и охлаждающим наружную поверхность машины
IC516	Система охлаждения двухконтурная. Внутренний контур - замкнутый, наружный контур - разомкнутый со встроенным теплообменником и независимым вентилятором) - по заказу потребителя

Электродвигатели ВАО7 имеют правое и левое направление вращения. Изменение направления вращения осуществляется только из состояния покоя.

Изоляционные материалы обмотки статора класса нагревостойкости «Н».

Электродвигатели комплектуются по требованию Заказчика приборами контроля температуры **УКТ-12** (9 каналов), **УКТ-12** (12 каналов), **УКВТ.**

Основные преимущества электродвигателей ВАО7 перед аналогами:

1. Оптимизация активных частей с получением высоких энергетических показателей при меньшей массе.

2. Применение в конструкции электродвигателей ВАО7А литой алюминиевой короткозамкнутой обмотки ротора позволило получить ряд преимуществ относительно других аналогов со сварной обмоткой:

- выбрать оптимальную конфигурацию и размеры паза, обеспечивающие увеличение пусковых моментов при относительно небольших величинах пусковых токов;
- исключить трудоёмкие профилактические работы в процессе эксплуатации, связанные с ревизией и восстановлением сварных соединений обмотки ротора;
- повысить безопасность электродвигателей в эксплуатации за счёт исключения возможного в сварных соединениях искрообразования и перегревов.

3. Применение в конструкции электродвигателей ВАО7М медной короткозамкнутой обмотки ротора, выполняемой по специальной технологии, обеспечивает надёжность работы с механизмами при тяжёлых, затяжных пусках и количеством специальной технологии, обеспечивает надёжность работы с механизмами при тяжёлых, затяжных пусках и количеством пусков в сутки 15-20 вместо 6-8 пусков допускаемых для аналогов с алюминиевой сварной обмоткой ротора.

4. Оригинальная конструкция корпуса статора повышенной жёсткости, обеспечивающая надёжную посадку пакета статора, а также пониженные значения параметров вибрации и шума.

5. Использование в коробках выводов высоконадёжной цельной изоляционной панели вместо фарфоровых изоляторов.

6. Улучшенная система вентиляции и охлаждения электродвигателей, обеспечивающая оптимальный нагрев активных частей при работе на номинальной нагрузке, с исключением местных перегревов.

7. Возможность работы электродвигателей в режимах регулирования частоты вращения в составе частотно-регулируемых электроприводов.

8. Использование подшипниковых узлов взрывозащиты специальной конструкции без трущихся деталей обеспечивает надёжность в течении всего срока эксплуатации.

Двигатели выпускаются с коробкой выводов сверху, а также, по заказу потребителя, с коробкой выводов слева или справа. Двигатели имеют левое и правое направление вращения.

В базовой комплектации двигателей предусмотрен:

- контроль температуры обмоток статора четырехпроводными термопреобразователями с НСХ 50М в количестве 6 штук (по 2 штуки на фазу);
- температурные реле обмотки статора;
- контроль температуры подшипников четырехпроводными термопреобразователями с НСХ 50М в количестве 2 штук (по 1 штуки на каждый подшипник);
- места под установку датчиков вибрации в количестве 6 шт. (по 3 штуки на каждом подшипниковом узле по трем взаимоперпендикулярым плоскостям);
- подшипниковыми узлами с возможностью пополнения и замены смазки;
- подключение двух силовых кабелей наружным диаметром до 75 мм.

По заказу потребителя двигатели комплектуются:

- четырехпроводными датчиками контроля температуры обмоток статора с НСХ 50П, 100П, Pt100 в количестве до 12 штук;
- PTC-термисторами обмоток статора (вместо температурных реле);
- четырехпроводными датчиками контроля температуры подшипников с НСХ 50П, 100П, Pt100;
- датчиками контроля вибрации в количестве до 6 штук;
- датчиком частоты вращения ротора;
- саморегулирующимся антиконденсатным обогревом (вместо температурных реле и PTC термисторов);
- подшипниками фирмы SKF или иных производителей;
- токоизолированным подшипниковым узлом.

По заказу потребителя электродвигатели комплектуются съемными лапами с крепежем на болтах, что позволяет выполнять сборку с лапами непосредственно на объекте эксплуатации (без проведения каких либо сварочных работ и мех. обработки) с расположением коробки выводов сверху, слева или справа.

По установочно-присоединительным размерам двигатели серии ВАО7 взаимозаменяемы также аналогичными электродвигателями иных производителей.

По требованию Заказчика электродвигатели могут быть изготовлены с нестандартными габаритно-присоединительными размерами или с исполнениями по способу монтажа IM1002, IM2002, IM3002.

СТРУКТУРА УСЛОВНОГО ОБОЗНАЧЕНИЯ

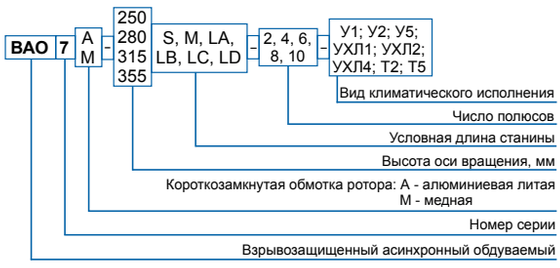

Основные параметры электродвигателей ВАО7А(М) 250-280

Типоразмер электродвигателя	Мощность, кВт	Номинальный ток статора, А*	Частота вращения, об/мин**	Коэффициент полезного действия, %	Коэффициент мощности	Скольжение, %	Кратность пускового момента	Кратность максимального момента	Кратность пускового тока
Напряжение 380/660 В, 660/1140 В, частота сети 50Гц, 60Гц									
250(280)S-2	75	136,6/78,6	3000/3600	93,8	0,90	1,0	1,2	3,0	7,0
		77,7/45,0		93,9	0,91				
250(280)M-2	90	162,9/93,8		94,1	0,90	1,0	1,2	3,0	7,0
		93,3/54,0		94,2	0,91				
250(280)LA-2	110	196,3/113,0		94,3		1,0	1,2	3,0	7,0
		113,7/65,8			0,90				
250(280)LB-2	132	234,5/135,0		94,6	0,92	1,0	1,1	2,7	6,5
		134,9/78,1		94,7	0,91				
250(280)LC-2	160	281,4/162,0		94,8	0,92	1,0	1,1	2,8	6,5
		161,8/93,7		94,9					
250(280)LD-2	200	349,1/201,0		95,0		1,0	1,2	3,0	7,0
		202,1/117,0							
250(280)S-4	75	140,2/80,7	1500/1800	94,0	0,87	1,3	1,2	2,7	6,5
		80,1/46,4			0,88				
250(280)M-4	90	167,1/96,2		94,2	0,87	1,3	1,2	2,7	6,5
		95,9/55,5		94,3	0,88				
250(280)LA-4	110	201,5/116,0		94,5		1,3	1,2	2,7	6,3
		116,5/67,5							
250(280)LB-4	132	241,4/139,0		94,7		1,3	1,2	2,6	6,0
		140,3/81,2		94,8	0,87				
250(280)LC-4	160	293,5/169,0		94,9		1,3	1,2	2,6	6,0
		167,2/96,8		95,0	0,89				
250(280)LD-4	200	364,7/210,0		95,1	0,88	1,3	1,3	2,8	6,2
		209,0/121,0		95,2					
250(280)S-6	45	87,0/50,1	1000/1200	93,2	0,84	1,3	1,1	2,5	5,8
		50,8/29,4		92,8	0,83				
250(280)M-6	55	107,5/61,9		93,5		1,3	1,2	2,5	6,0
		61,1/35,4		93,2	0,85				
250(280)LA-6	75	145,0/83,5		93,8	0,84	1,3	1,2	2,5	6,0
		83,1/48,1		93,7					
250(280)LB-6	90	166,6/95,9		94,0	0,85	1,3	1,2	2,5	5,8
		99,3/57,5		94,1	0,84				
250(280)LC-6	110	208,4/120,0		94,3	0,85	1,3	1,2	2,5	5,8
		120,6/69,8							
250(280)LD-6	132	241,4/139,0		94,7		1,3	1,2	2,5	5,8
		142,0/82,2		94,6	0,86				
250(280)S-8	37	73,8/42,5	750/900	92,4	0,82	1,6	1,2	2,4	5,5
		42,5/24,6		92,5					
250(280)M-8	45	88,4/50,9		92,6	0,84	1,6	1,1	2,2	5,3
		51,0/29,5		92,7	0,83				
250(280)LA-8	55	108,0/62,2		93,0		1,6	1,2	2,3	5,5
		61,8/35,8		93,1	0,84				
250(280)LB-8	75	146,9/84,6		93,0	0,83	1,6	1,1	2,2	5,0
		85,0/49,2		93,1					
250(280)LC-8	90	167,6/96,5		93,3		1,6	1,1	2,2	5,0
		101,4/58,7							
250(280)LD-8	110	213,6/123,0		93,5		1,6	1,1	2,2	5,0
		122,8/71,1			0,84				
250(280)S-10	37	75,2/43,3	600/720	91,2	0,82	2,5	1,2	2,5	5,3
		43,4/25,1		91,1					
250(280)M-10	45	91,7/52,8		91,3		2,5	1,2	2,5	5,3
		52,7/30,5		91,0					
250(280)LA-10	55	111,3/64,1		91,3		2,5	1,2	2,5	5,3
		64,3/37,2		91,4					
250(280)LB-10	75	151,6/87,3		91,7		2,5	1,2	2,5	5,3
		86,9/50,3		91,6	0,83				

*** В числителе указаны данные для напряжения 380/660 В, в знаменателе – для 660/1140 В**
**** В числителе указаны данные для 50Гц, в знаменателе – для 60Гц**

Габаритные, установочно-присоединительные размеры электродвигателей ВАО7А(М)-250-280

Типоразмер	Напряжение, В	Исполнение по способу монтажа	L, мм max	L1, мм	L2, мм	L3, мм	B, мм	B1, мм	D, мм	H, мм	Масса, кг
250S-2	380/660	IM1001 IM2001 IM3001 IM3011	1225 (1525*) (1300**)	140	-	-	69	18	65	11	740 (790***)
	660/1140										740 (790***)
280S-2	380/660				555	420					750 (800***)
	660/1140										750 (800***)
250M-2	380/660				-	-					650 (700***)
	660/1140										760 (810***)
280M-2	380/660				555	420					780 (830***)
	660/1140										780 (830***)
250LA-2	380/660		1305 (1605*) (1380**)		-	-	79,5	20	75	12	845 (895***)
	660/1140										845 (895***)
280LA-2	380/660				555	420					850 (900***)
	660/1140										860 (910***)
250LB-2	380/660				-	-					850 (900***)
	660/1140										850 (900***)
280LB-2	380/660				555	420					850 (900***)
	660/1140										855 (905***)
250LC-2	380/660				-	-					890 (940***)
	660/1140										890 (940***)
280LC-2	380/660				555	420					880 (930***)
	660/1140										910 (960***)
250LD-2	380/660		1385 (1685*) (1460**)		-	-					970 (1020***)
	660/1140										970 (1020***)
280LD-2	380/660				595	457					1090 (1240***)
	660/1140										1010 (1060***)
250S-4	380/660		1145 (1445*) (1520**)		-	-					735 (785***)
	660/1140										740 (790***)
280S-4	380/660				555	420					750 (800***)
	660/1140										750 (800***)
250M-4	380/660				-	-					770 (820***)
	660/1140										760 (810***)
280M-4	380/660				555	420					770 (820***)
	660/1140										770 (820***)
250LA-4	380/660		1255 (1555*) (1330**)	170	-	-	85	22	80	14	820 (870***)
	660/1140										860 (910***)
280LA-4	380/660				555	420					840 (890***)
	660/1140										830 (880***)
250LB-4	380/660				-	-					875 (925***)
	660/1140										910 (960***)
280LB-4	380/660				555	420					880 (930***)
	660/1140										890 (940***)
250LC-4	380/660		1335 (1635*) (1410**)		-	-					950 (1000***)
	660/1140										980 (1030***)
280LC-4	380/660				555	420					990 (1040***)
	660/1140										990 (1040***)
250LD-4	380/660		1415 (1715*) (1490**)		-	-					1070 (1120***)
	660/1140										1070 (1120***)
280LD-4	380/660				595	457					1100 (1150***)
	660/1140										960 (1010***)
250S-6	380/660		1145 (1445*) (1220**)	140	-	-	79,5	20	75	12	730 (780***)
	660/1140										730 (780***)
280S-6	380/660				555	420					745 (795***)
	660/1140										745 (795***)
250M-6	380/660				-	-					760 (810***)
	660/1140										760 (810***)
280M-6	380/660				555	420					770 (820***)
	660/1140										770 (820***)

* Размеры при способе охлаждения IC516.

** Размеры для двигателей с исполнением IM3011 и способом охлаждения IC411.

*** Масса двигателей при способе охлаждения IC516.

Продолжение таблицы

Типоразмер	Напряжение, В	Исполнение по способу монтажа	L, мм max	L1, мм	L2, мм	L3, мм	B, мм	B1, мм	D, мм	H, мм	Масса, кг
250LA-6	380/660	IM1001 IM2001 IM3001 IM3011	1255 (1555*) (1330**)	170	-	-	85	22	80	14	830 (880***)
	660/1140										
280LA-6	380/660				555	420					845 (895***)
	660/1140										
250LB-6	380/660				-	-					880 (930***)
	660/1140										
280LB-6	380/660				555	420					895 (945***)
	660/1140										
250LC-6	380/660		1335 (1635*) (1410**)	170			85	22	80	14	965 (1015***)
	660/1140										
280LC-6	380/660				555	420					970 (1020***)
	660/1140										
250LD-6	380/660		1415 (1715*) (1490**)		-	-					1060 (1110***)
	660/1140										
280LD-6	380/660				595	457					1070(1120***)
	660/1140										
250S-8	380/660		1065 (1365*) (1140**)	140	-	-	79,5	20	75	12	670 (720***)
	660/1140										
280S-8	380/660				555	420					680 (730***)
	660/1140										
250M-8	380/660				-	-					695 (745***)
	660/1140										
280M-8	380/660				555	420					710 (760***)
	660/1140										
250LA-8	380/660		1175 (1475*) (1250**)	170	-	-	85	22	80	14	775 (825***)
	660/1140										
280LA-8	380/660				555	420					790 (840***)
	660/1140										
250LB-8	380/660		1255 (1555*) (1330**)		-	-					870 (920***)
	660/1140										
280LB-8	380/660				555	420					880 (930***)
	660/1140										
250LC-8	380/660				-	-					930 (980***)
	660/1140										
280LC-8	380/660				555	420					945 (995***)
	660/1140										
250LD-8	380/660		1415 (1715*) (1490**)		-	-					1070 (1120)
	660/1140										
280LD-8	380/660				595	457					1090 (1140***)
	660/1140										
250S-10	380/660		1095 (1395*) (1170**)		-	-					705 (755***)
	660/1140										
280S-10	380/660				555	420					720 (770***)
	660/1140										
250M-10	380/660		1175 (1475*) (1250**)		-	-					790 (840***)
	660/1140										
280M-10	380/660				555	420					800 (850***)
	660/1140										
250LA-10	380/660				-	-					810 (860***)
	660/1140										
280LA-10	380/660				555	420					830 (880***)
	660/1140										
250LB-10	380/660		1335 (1635*) (1410**)		-	-					1000 (1050***)
	660/1140										
280LB-10	380/660				555	420					1015 (1065***)
	660/1140										

* Размеры при способе охлаждения IC516.

** Размеры для двигателей с исполнением IM3011 и способом охлаждения IC411.

*** Масса двигателей при способе охлаждения IC516.

Электродвигатели ВАО7А(М)-250 исполнения по способу монтажа IM1001 (горизонтальный, на лапах)

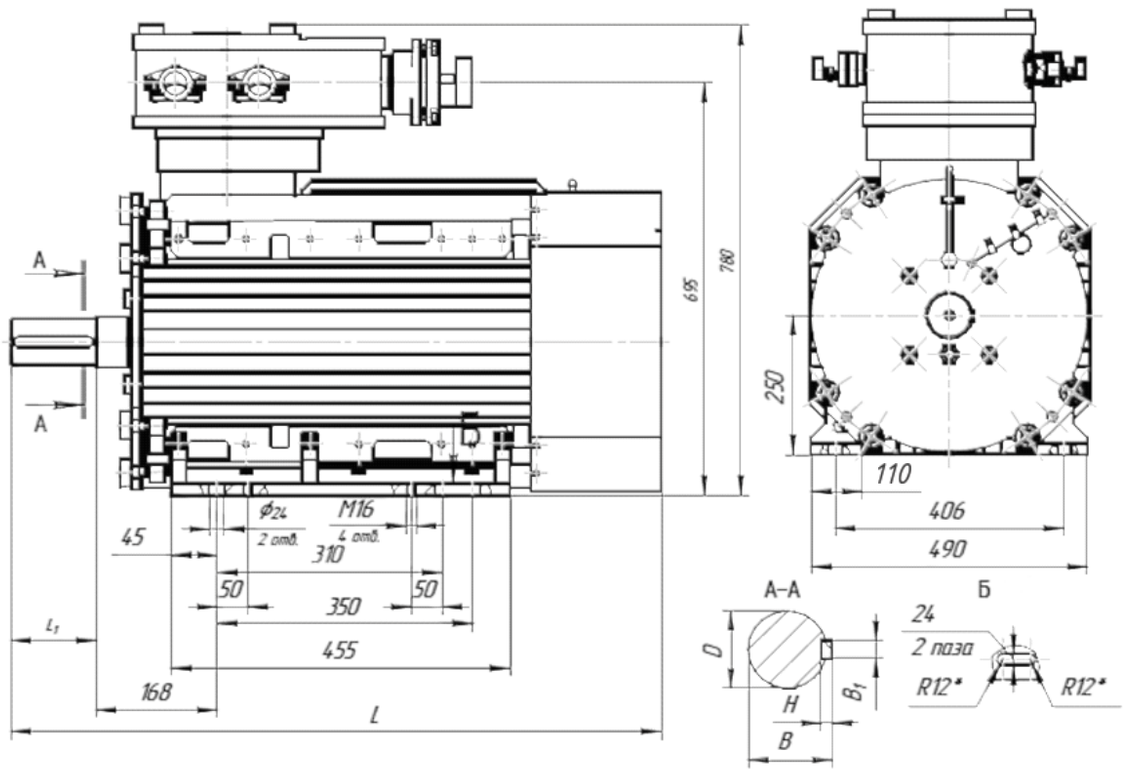

Электродвигатели ВАО7А(М)-280 исполнения по способу монтажа IM1001 (горизонтальный, на лапах)

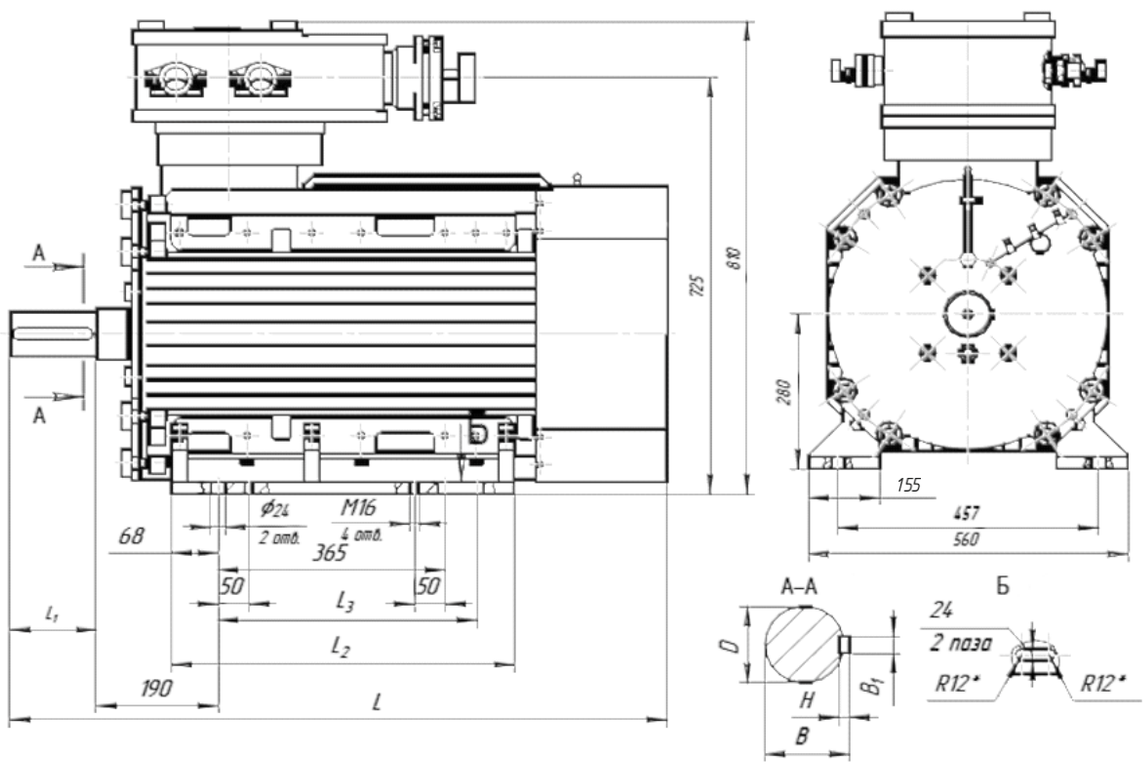

Электродвигатели ВАО7А(М)-250 исполнения по способу монтажа IM2001 (горизонтальный, на лапах, с фланцем на щите, доступным с обратной стороны)

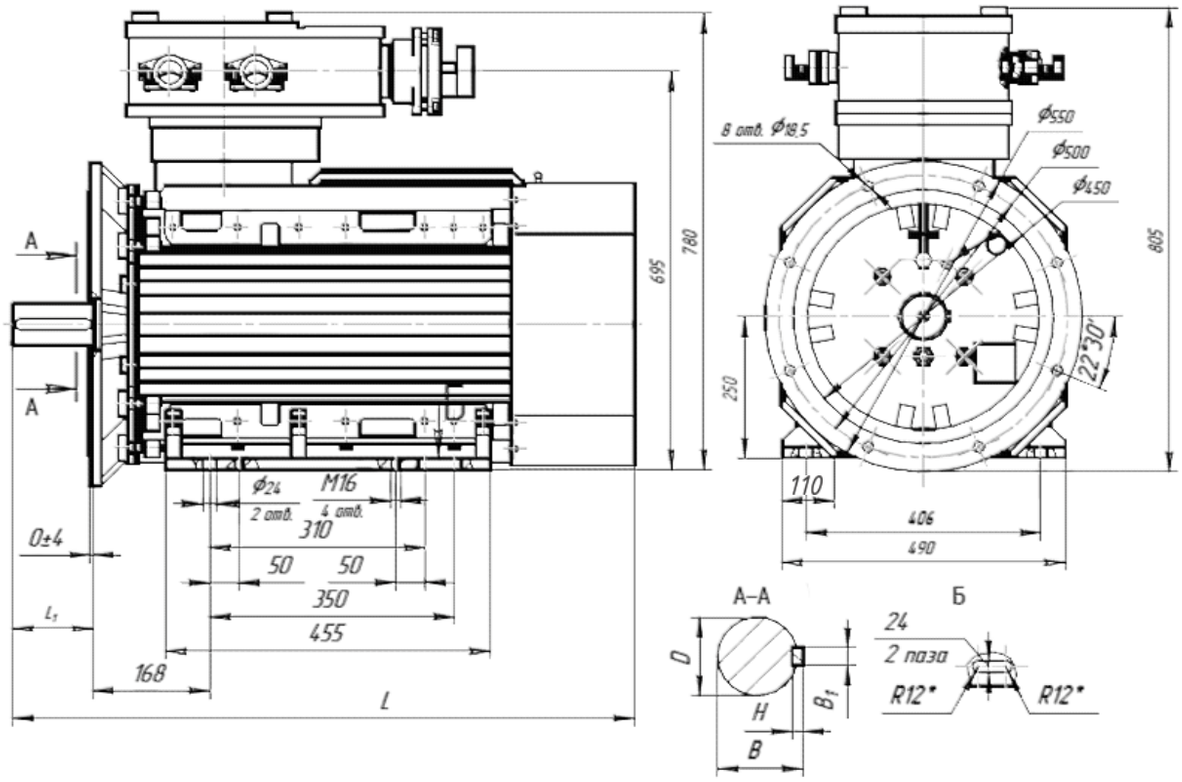

Электродвигатели ВАО7А(М)-280 исполнения по способу монтажа IM2001 (горизонтальный, на лапах, с фланцем на щите, доступным с обратной стороны)

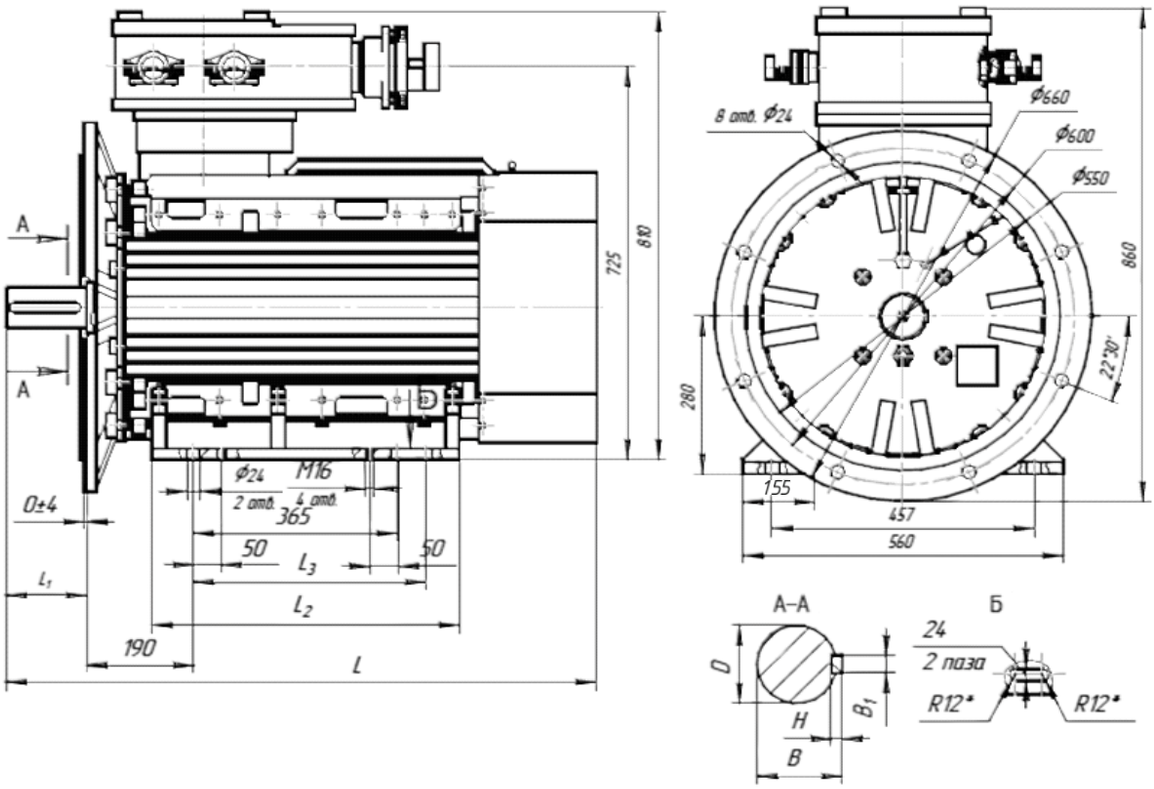

Электродвигатели ВАО7А(М)-250 исполнения по способу монтажа IM3001 (горизонтальный, с фланцем на щите, доступным с обратной стороны)

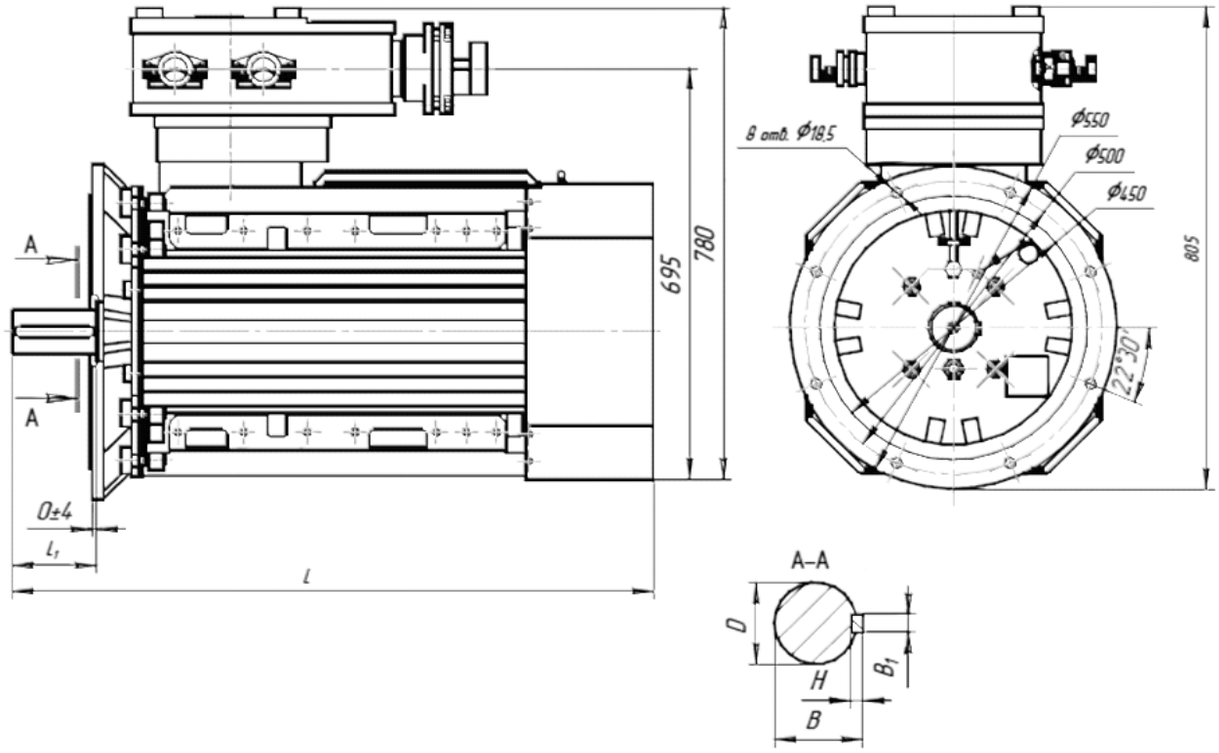

Электродвигатели ВАО7А(М)-280 исполнения по способу монтажа IM3001 (горизонтальный, с фланцем на щите, доступным с обратной стороны)

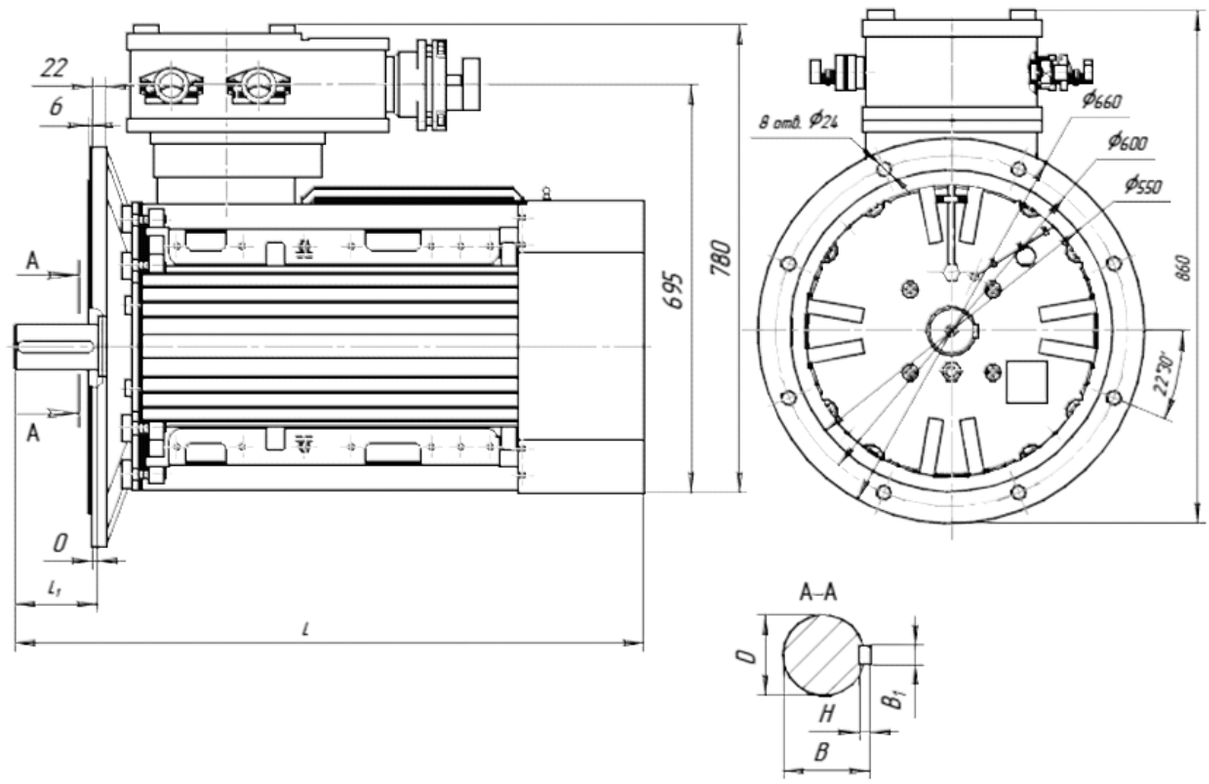

Электродвигатели ВАО7А(М)-250 исполнения по способу монтажа IM3011 (вертикальный, валом вниз, с фланцем на нижнем щите, доступным с обратной стороны)

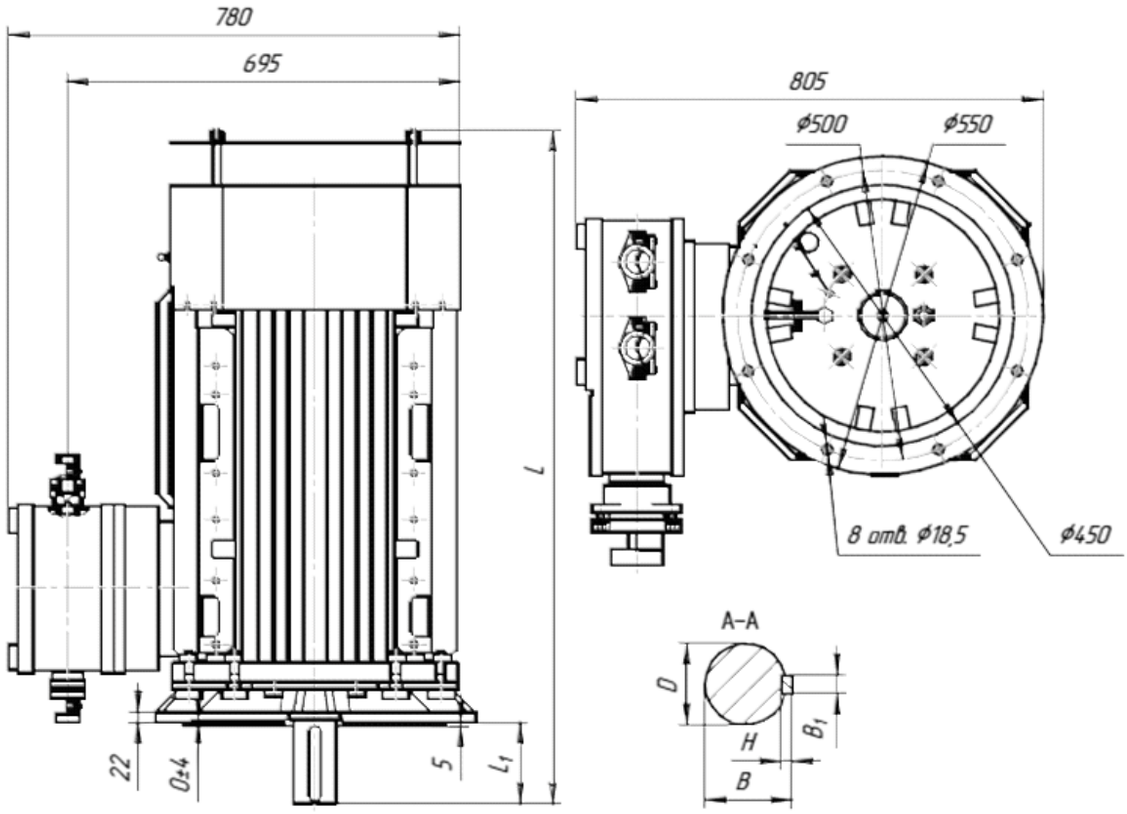

Электродвигатели ВАО7А(М)-280 исполнения по способу монтажа IM3011 (вертикальный, валом вниз, с фланцем на нижнем щите, доступным с обратной стороны)

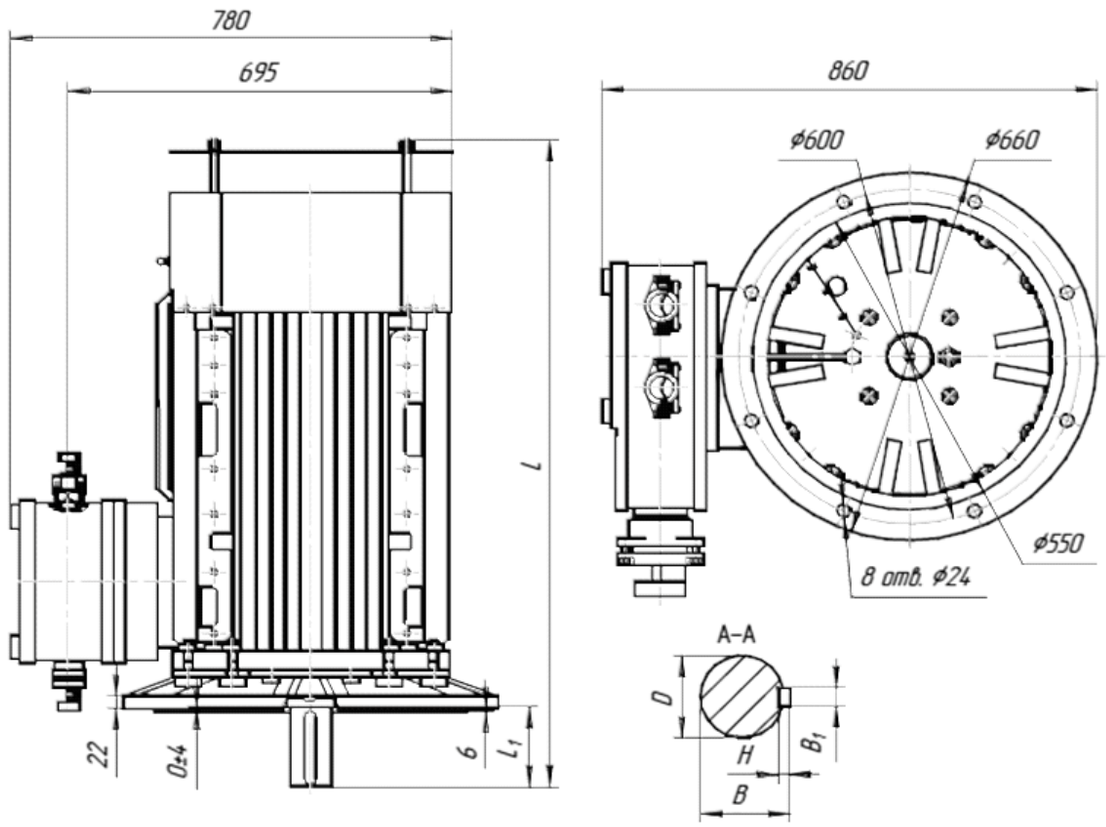

Электродвигатели ВАО7А(М) 315-355,
Основные параметры электродвигателей ВАО7А(М) 315-355

Типоразмер электродвигателя	Мощность, кВт	Номинальный ток статора, А*	Частота вращения, об/мин**	Коэффициент полезного действия, %	Коэффициент мощности	Скольжение, %	Кратность пускового момента	Кратность максимального момента	Кратность пускового тока
Напряжение 380/660 В, 660/1140 В, частота сети 50Гц, 60Гц									
315(355)S-2	250	434,2/250,0	3000/3600	95,1	0,93	1,0	0,8	2,7	5,9
		250,5/145,0		95,0	0,94				
315(355)M-2	315	543,6/313,0		95,2	0,93	1,0	0,8	2,7	5,8
		314,3/182,0		95,3	0,93				
315(355)LA-2	400	675,6/389,0		95,6	0,94	1,0	0,8	2,6	5,8
		395,2/228,8		95,6	0,94				
315(355)S-4	250	441,2/254,0	1500/1800	95,8	0,90	1,0	0,9	2,9	6,3
		253,9/147,0		95,8	0,90				
315(355)M-4	315	550,0/317,0		96,0	0,91	1,0	0,9	2,8	6,1
		319,5/185,0		96,0	0,90				
315(355)LA-4	400	696,5/401,0		96,0	0,91	1,0	0,9	2,7	5,8
		400,9/232,1		96,1	0,91				
315(355)S-6	160	286,6/165,0	1000/1200	94,8	0,89	1,2	1,0	2,7	6,0
		169,3/98,0		94,8	0,89				
315(355)M-6	200	363,0/209,0		95,0	0,88	1,2	1,0	2,6	5,7
		209,0/121,0		95,0	0,89				
315(355)LA-6	250	453,3/261,0		95,3	0,88	1,2	1,0	2,6	5,8
		259,1/150,0		95,1	0,89				
315(355)LB-6	315	567,9/327,0		95,4	0,89	1,2	1,0	2,7	6,0
		326,5/189,0		95,4	0,89				
315(355)S-8	132	253,6/146,0	750/900	94,4	0,84	1,3	5,5	2,4	5,5
		144,7/83,8		94,2	0,85				
315(355)M-8	160	303,9/175,0		94,2	0,85	1,3	5,5	2,3	5,5
		174,5/101,0		94,2	0,85				
315(355)LA-8	200	380,4/219,0		94,7	0,84	1,3	5,5	2,4	5,5
		219,4/127,0		94,8	0,84				
315(355)LB-8	250	470,7/271,0		94,8	0,85	1,3	5,5	2,3	5,5
		272,9/158,0		94,9	0,84				
315(355)S-10	90	178,9/103,0	600/720	92,8	0,82	2,5	1,2	2,5	5,3
		104,2/60,3		93,0	0,81				
315(355)M-10	110	218,8/126,0		93,1	0,82	2,5	1,2	2,5	5,3
		125,2/72,5		92,8	0,83				
315(355)LA-10	132	264,0/152,0		93,5	0,81	2,5	1,2	2,5	5,3
		151,1/87,5		93,5	0,82				
315(355)LB-10	160	314,4/181,0		93,5	0,83	2,5	1,2	2,5	5,3
		183,1/106,0		93,7	0,82				
315(355)LC-10	200	396,0/228,0		94,0	0,82	2,5	1,2	2,5	5,3
		226,3/131,0		93,9	0,83				

*** В числителе указаны данные для напряжения 380/660 В, в знаменателе – для 660/1140 В**

**** В числителе указаны данные для 50Гц, в знаменателе – для 60Гц**

Габаритные, установочно-присоединительные размеры электродвигателей ВАО7А(М)-315-355

Типоразмер	Напряжение, В	Исполнение по способу монтажа	L, мм max*	L1, мм	B, мм	B1, мм	D, мм	H, мм	Масса, кг
315S-2	380/660	IM1001 IM2001 IM3001 IM3011	1275 (1675*) (1375**)	140	79,5	20	75	12	1450(1520***)
	660/1140								1450(1520***)
355S-2	380/660								1470(1540***)
	660/1140								1470(1540***)
315M-2	380/660		1375 (1775*) (1475**)						1500(1570***)
	660/1140								1500(1570***)
355M-2	380/660								1520(1590***)
	660/1140								1520(1590***)
315LA-2	380/660		1450 (1850*) (1550**)						1650(1720***)
	660/1140								1650(1720***)
355LA-2	380/660								1670(1740***)
	660/1140								1670(1740***)
315S-4	380/660		1305 (1705*) (1405**)	170	95	25	90	14	1450(1520***)
	660/1140								1360(1430***)
355S-4	380/660								1480(1550***)
	660/1140								1480(1550***)
315M-4	380/660		1405 (1805*) (1505**)						1520(1590***)
	660/1140								1520(1590***)
355M-4	380/660								1540(1610***)
	660/1140								1540(1610***)
315LA-4	380/660		1480 (1880*) (1580**)						1720(1790***)
	660/1140								1720(1790***)
355LA-4	380/660								1740(1810***)
	660/1140								1740(1810***)
315S-6	380/660		1305 (1705*) (1405**)						1370(1440***)
	660/1140								1370(1440***)
355S-6	380/660								1410(1480***)
	660/1140								1410(1480***)
315M-6	380/660		1405 (1805*) (1505**)						1510(1580***)
	660/1140								1510(1580***)
355M-6	380/660								1530(1600***)
	660/1140								1530(1600***)
315LA-6	380/660		1520 (1920*) (1620**)	210	106	28	100	16	1660(1730***)
	660/1140								1660(1730***)
355LA-6	380/660								1680(1750***)
	660/1140								1490(1560***)
315LB-6	380/660		1615 (2015*) (1715**)	210	106	28	100	16	1670(1740***)
	660/1140								1670(1740***)
355LB-6	380/660								1690(1760***)
	660/1140								1690(1760***)
315S-8	380/660		1305 (1705*) (1405**)	170	95	25	90	14	1495(1565***)
	660/1140								1495(1565***)
355S-8	380/660								1515(1585***)
	660/1140								1515(1585***)
315M-8	380/660		1405 (1805*) (1505**)						1590(1660***)
	660/1140								1590(1660***)
355M-8	380/660								1660(1730***)
	660/1140								1660(1730***)
315LA-8	380/660		1520 (1920*) (1620**)	210	106	28	100	16	1820(1890***)
	660/1140								1820(1890***)
355LA-8	380/660								1840(1910***)
	660/1140								1840(1910***)
315LB-8	380/660		1615 (2015*) (1715**)						2040(2100***)
	660/1140								2040(2100***)
355LB-8	380/660								2055(2125***)
	660/1140								2055(2125***)

* Размеры при способе охлаждения IC516.

** Размеры для двигателей с исполнением IM3011 и способом охлаждения IC411.

*** Масса двигателей при способе охлаждения IC516.

Продолжение таблицы

Типо-размер	Напряжение, В	Исполнение по способу монтажа	L, мм max*	L1, мм	B, мм	B1, мм	D, мм	H, мм	Масса, кг
315S-10	380/660	IM1001 IM2001 IM3001 IM3011	1305 (1705*) (1405**)	170	95	25	90	14	1070(1140***)
	660/1140								1060(1130***)
355S-10	380/660								1085(1155***)
	660/1140								1075(1145***)
315M-10	380/660								1440(1510***)
	660/1140								1430(1500***)
355M-10	380/660								1065(1135***)
	660/1140								1055(1125***)
315LA-10	380/660		1405 (1805*) (1505**)						1190(1260***)
	660/1140								1180(1250***)
355LA-10	380/660								1205(1275***)
	660/1140								1195(1265***)
315LB-10	380/660		1520 (1920*) (2020**)	210	106	28	100	16	1290(1360***)
	660/1140								1280(1350***)
355LB-10	380/660								1380(1450***)
	660/1140								1370(1440***)
315LC-10	380/660		1615 (2015*) (1715**)						1465(1535***)
	660/1140								1455(1525***)
355LC-10	380/660								1480(1550***)
	660/1140								1470(1540***)

* Размеры при способе охлаждения IC516.
** Размеры для двигателей с исполнением IM3011 и способом охлаждения IC411.
*** Масса двигателей при способе охлаждения IC516.

Электродвигатели ВАО7А(М)-315 исполнения по способу монтажа IM1001 (горизонтальный, на лапах)

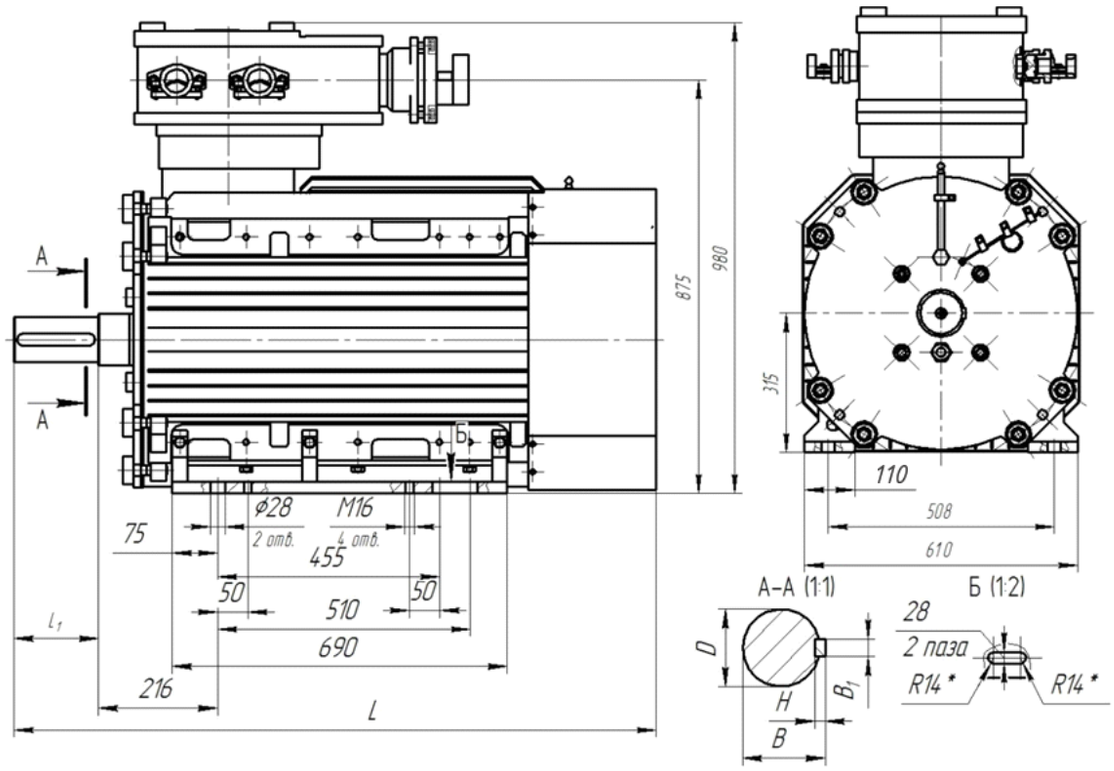

Электродвигатели ВАО7А(М)-355 исполнения по способу монтажа IM1001 (горизонтальный, на лапах)

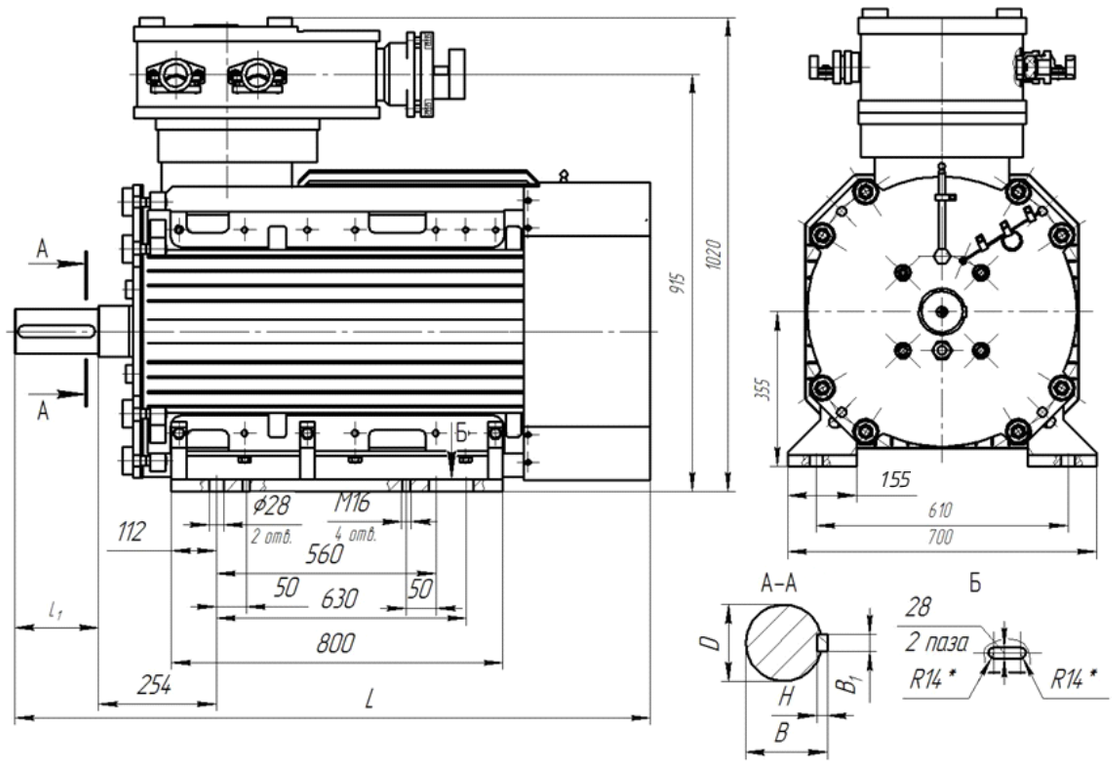

Электродвигатели ВАО7А(М)-315 и исполнения по способу монтажа IM2001 (горизонтальный, на лапах, с фланцем на щите, доступным с обратной стороны)

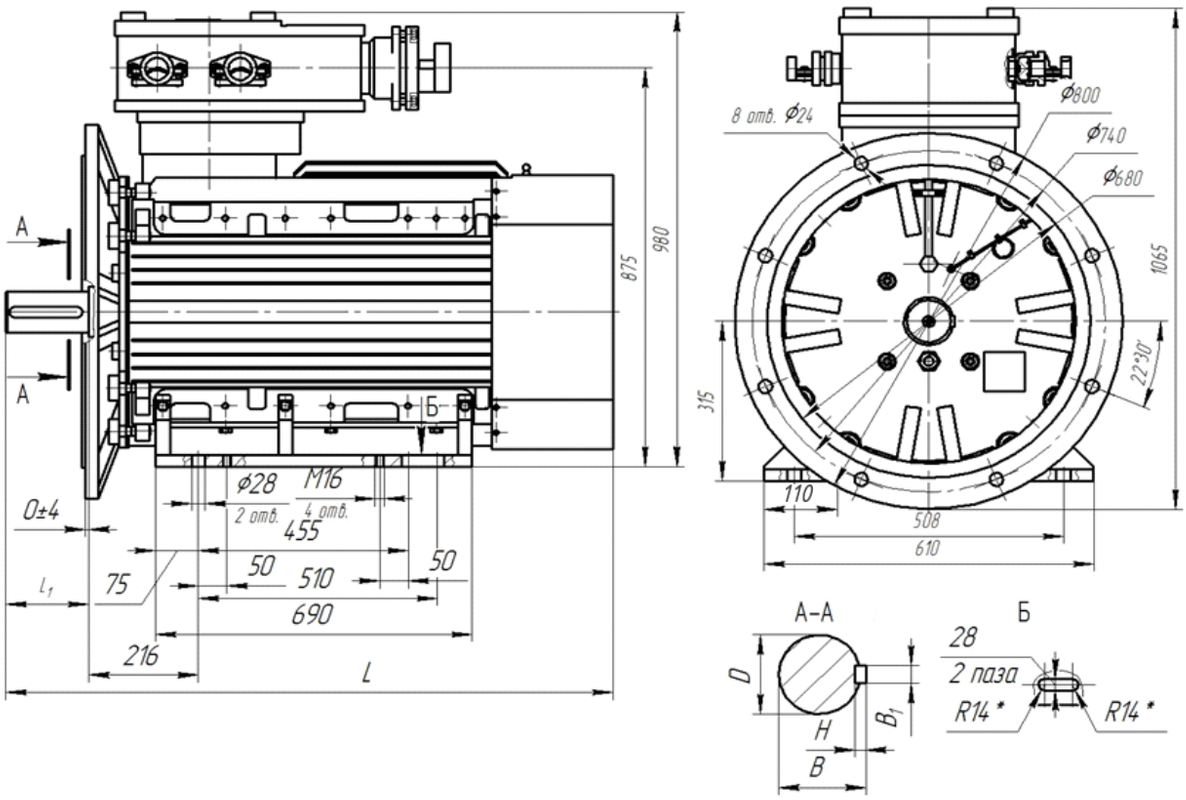

Электродвигатели ВАО7А(М)-355 исполнения по способу монтажа IM2001 (горизонтальный, на лапах, с фланцем на щите, доступным с обратной стороны)

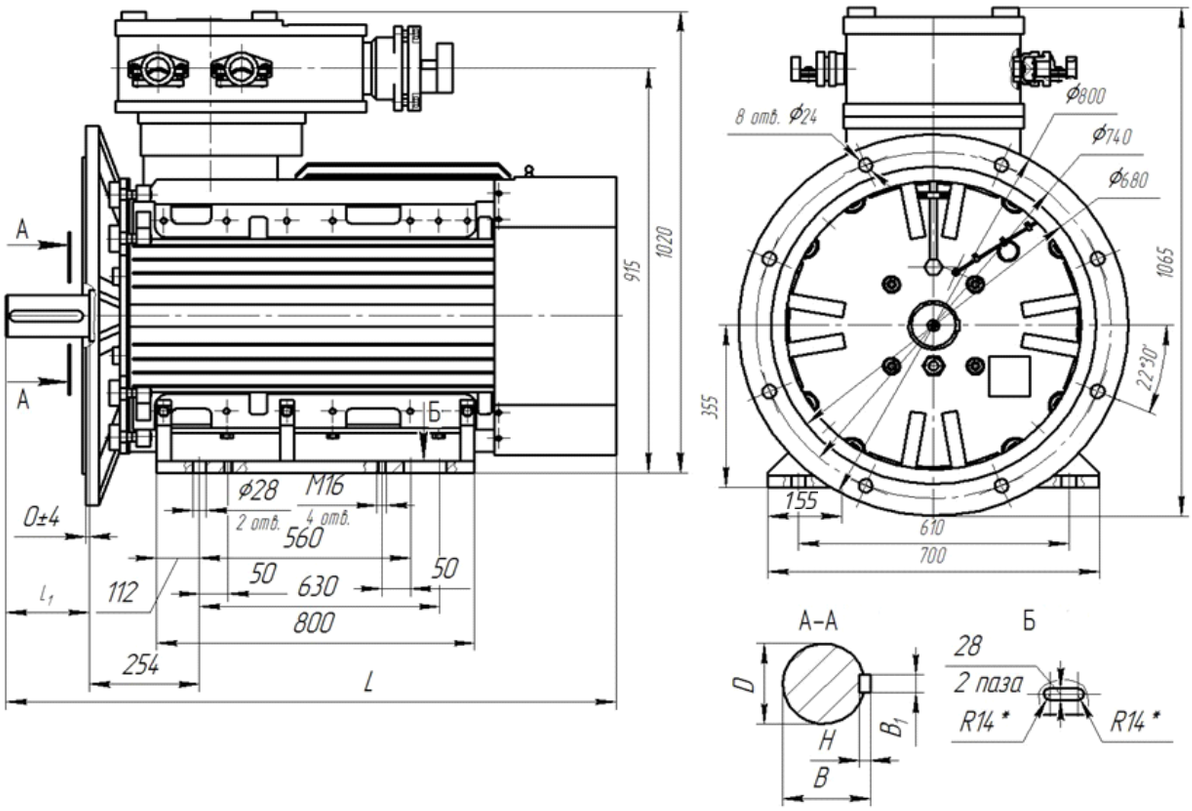

Электродвигатели ВАО7А(М)-315-355 исполнения по способу монтажа IM3001 (горизонтальный, с фланцем на щите, доступным с обратной стороны)

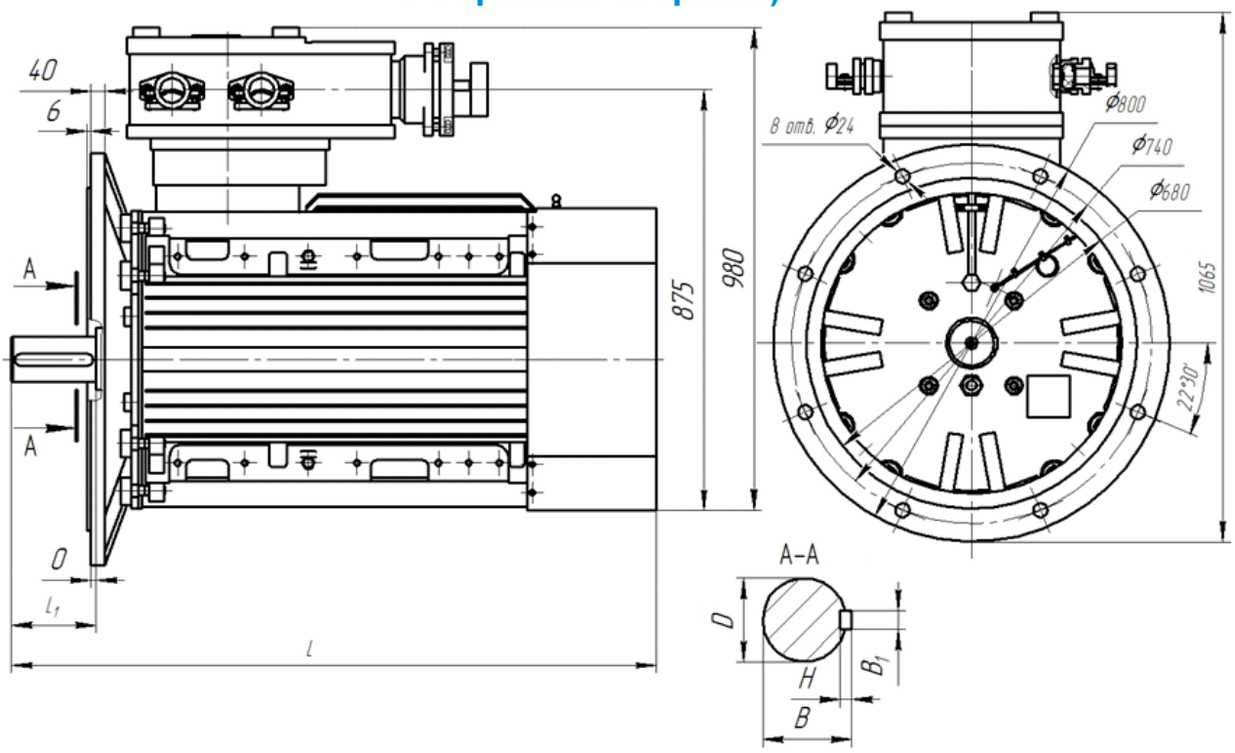
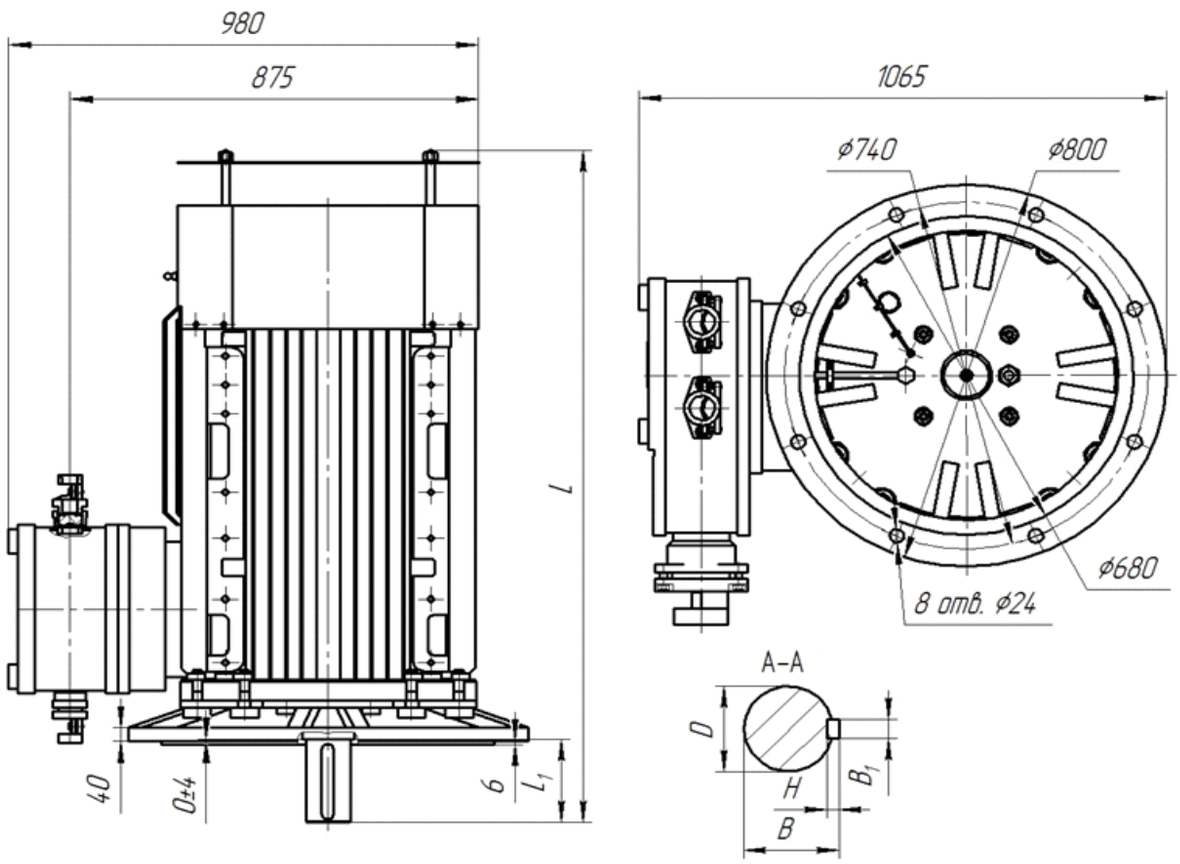
Электродвигатели ВАО7А(М)-315-355 исполнения по способу монтажа IM3011 (вертикальный, валом вниз, с фланцем на нижнем щите, доступным с обратной стороны)